HOVDEN

Saga

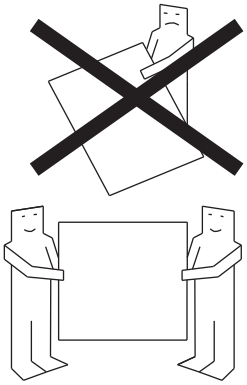

A	B	C	D
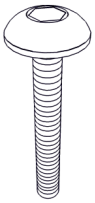 35mm	M8	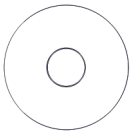 M8	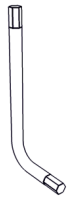 L-4
X2	X4	X4	X1

1

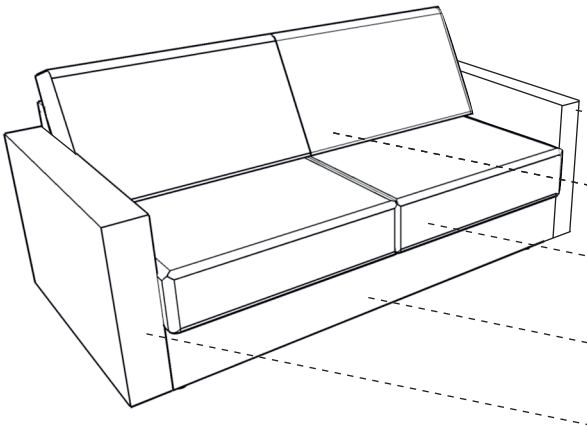

A Høyre vange

B Ryggpute

C Setepute

D Framsarg

E Venstre vange

F Baksarg

G Madrass

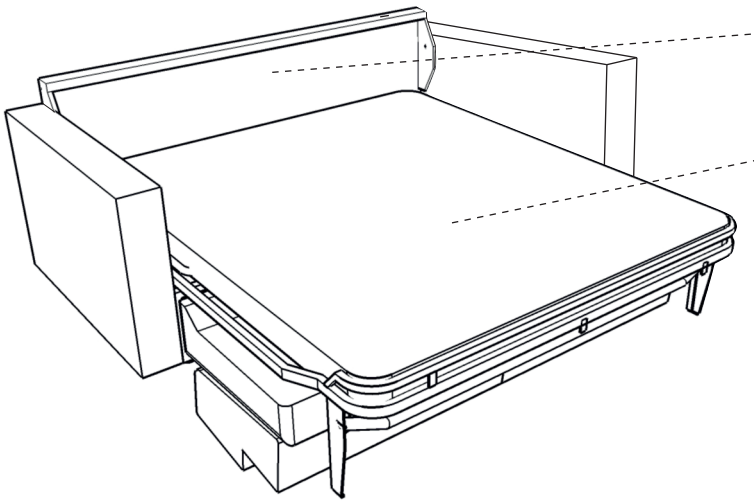

HOVDEN

Ramme løftes litt opp og setepute festes til rør med borrelas

2

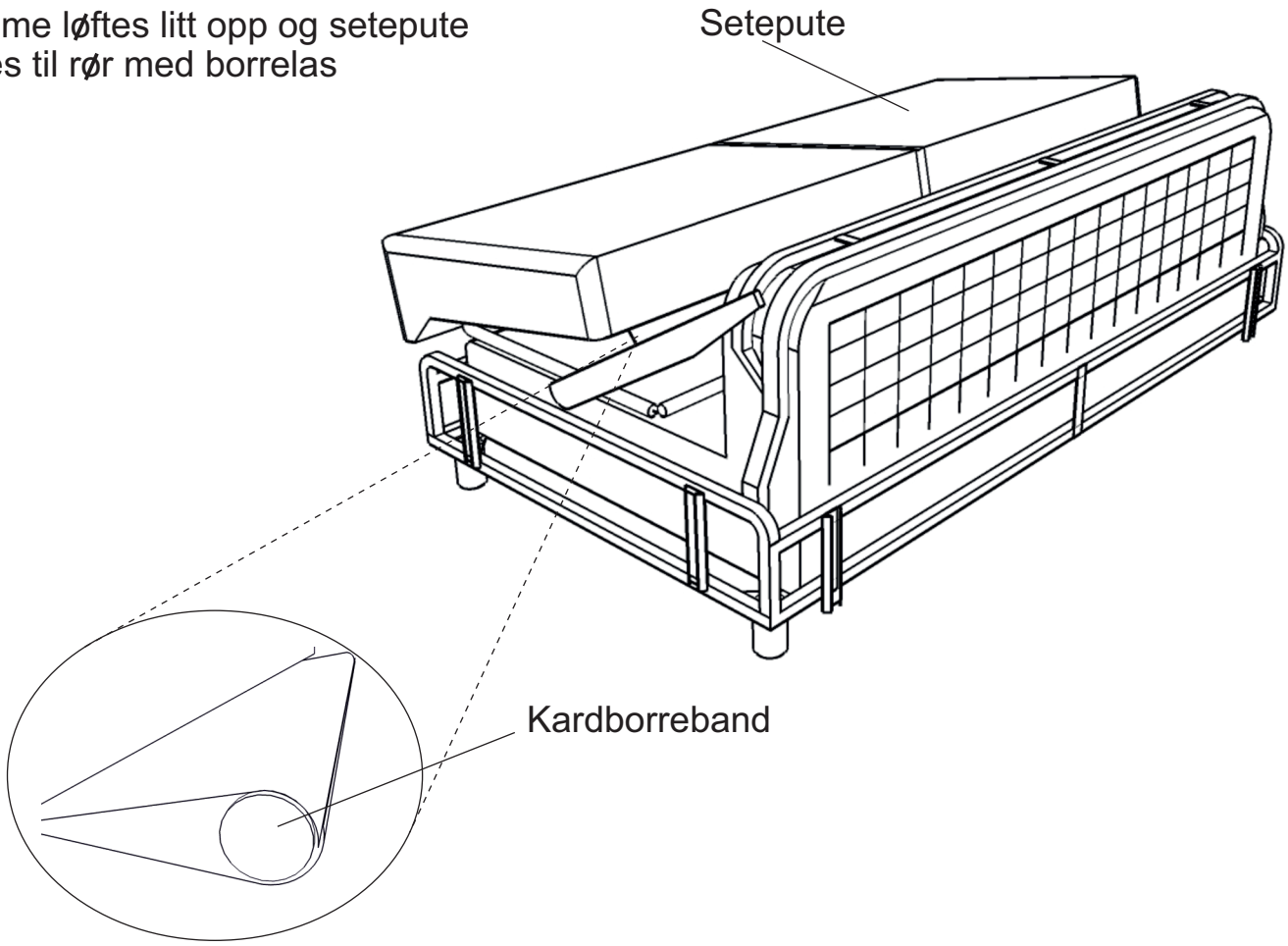

3

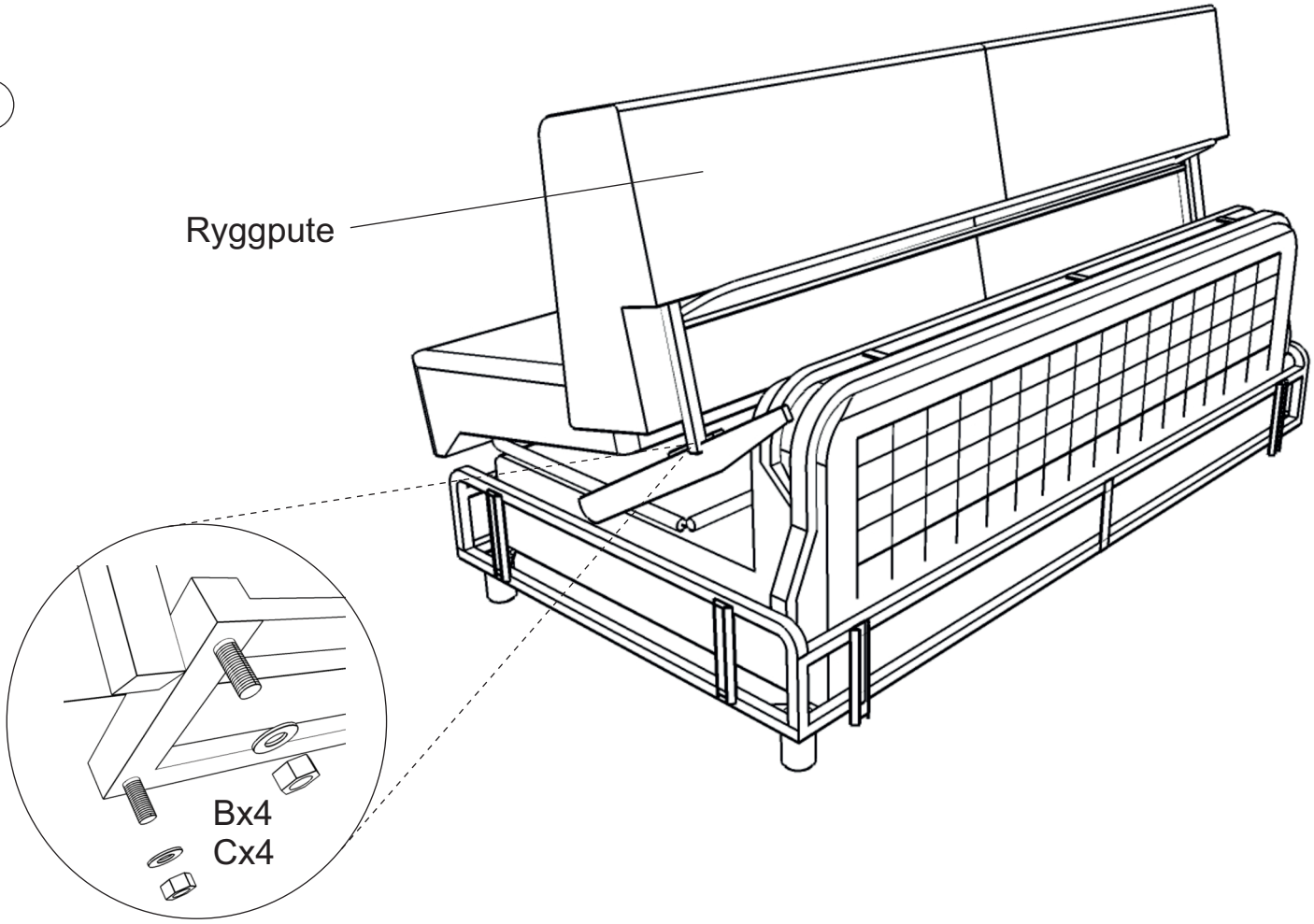

HOVDEN

4

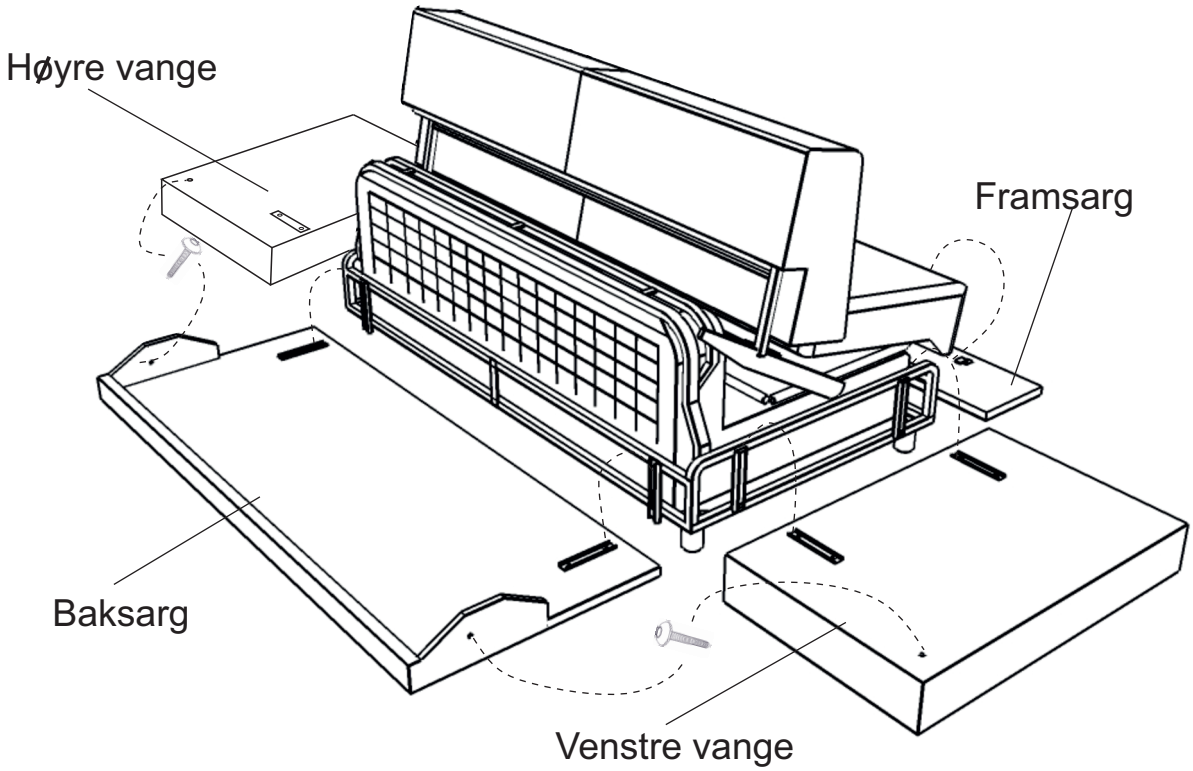

5

1)

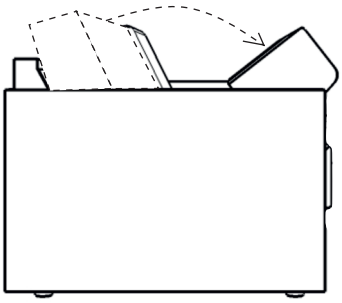

2)

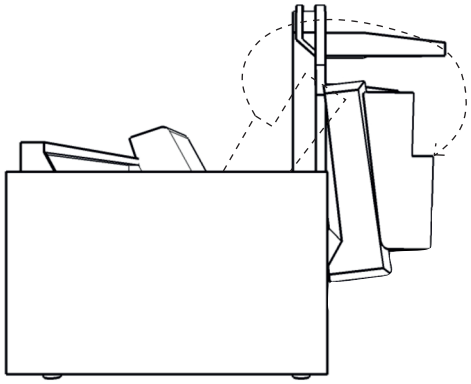
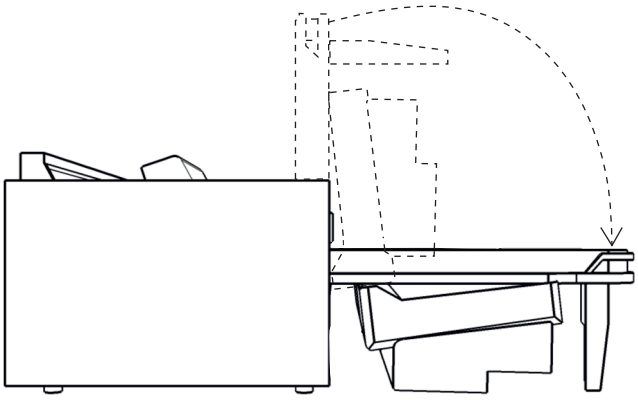
3)