HOVDEN

# BEDinside sjeselongoppsett

1

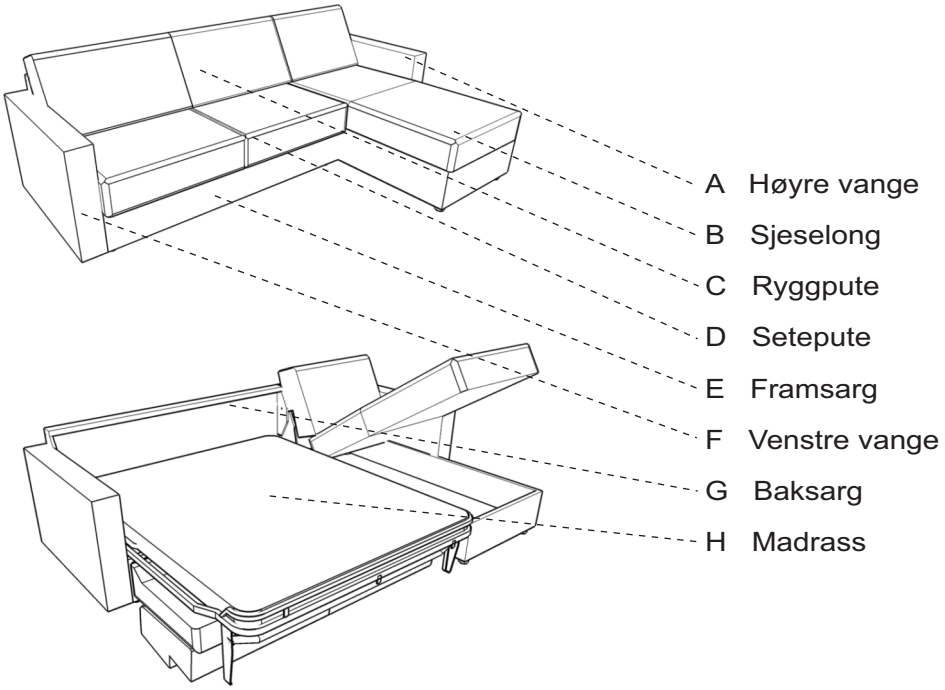


| A | B | C | D | |
|---|---|---|---|---|
| 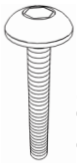 6x26mm | 8mm | 8mm | 5mm | 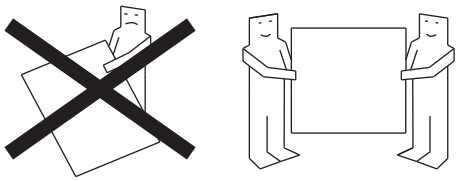 |
| X2 | X4 | X4 | X1 | |

2 Vedlikehold og smøring:

Sovemekanismen til dette produktet er smurt opp fra produsent.
Ved daglig bruk må mekanismen smørres årlig.
Bruk lys olje og unngå søl på madrass og møbelstoff.

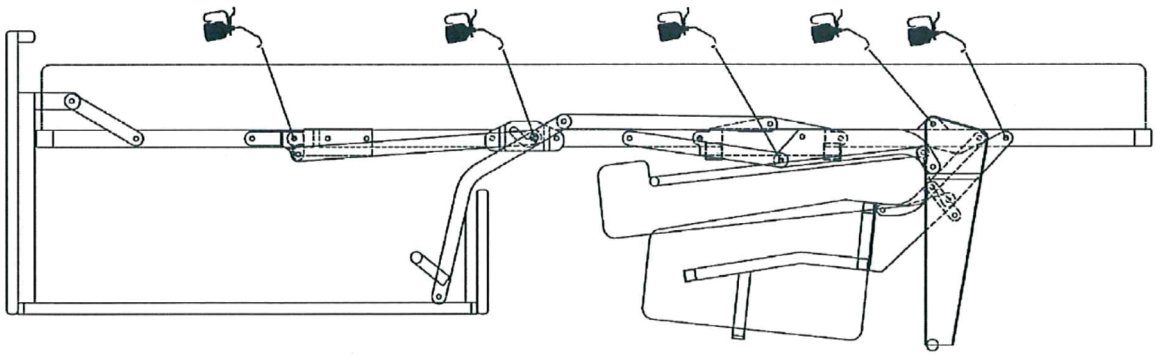

HOVDEN

3

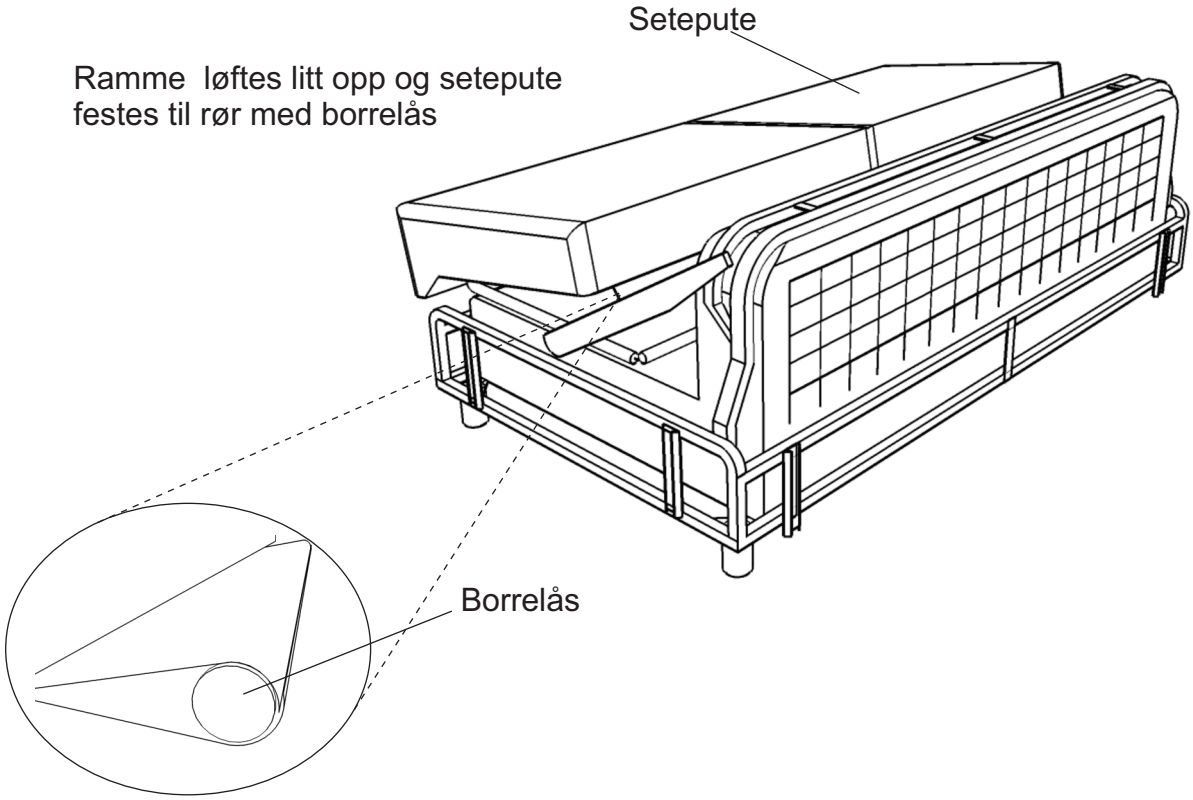
Setepute
Ramme  løftes litt opp og setepute festes til rør med borrelås
Borrelås

4

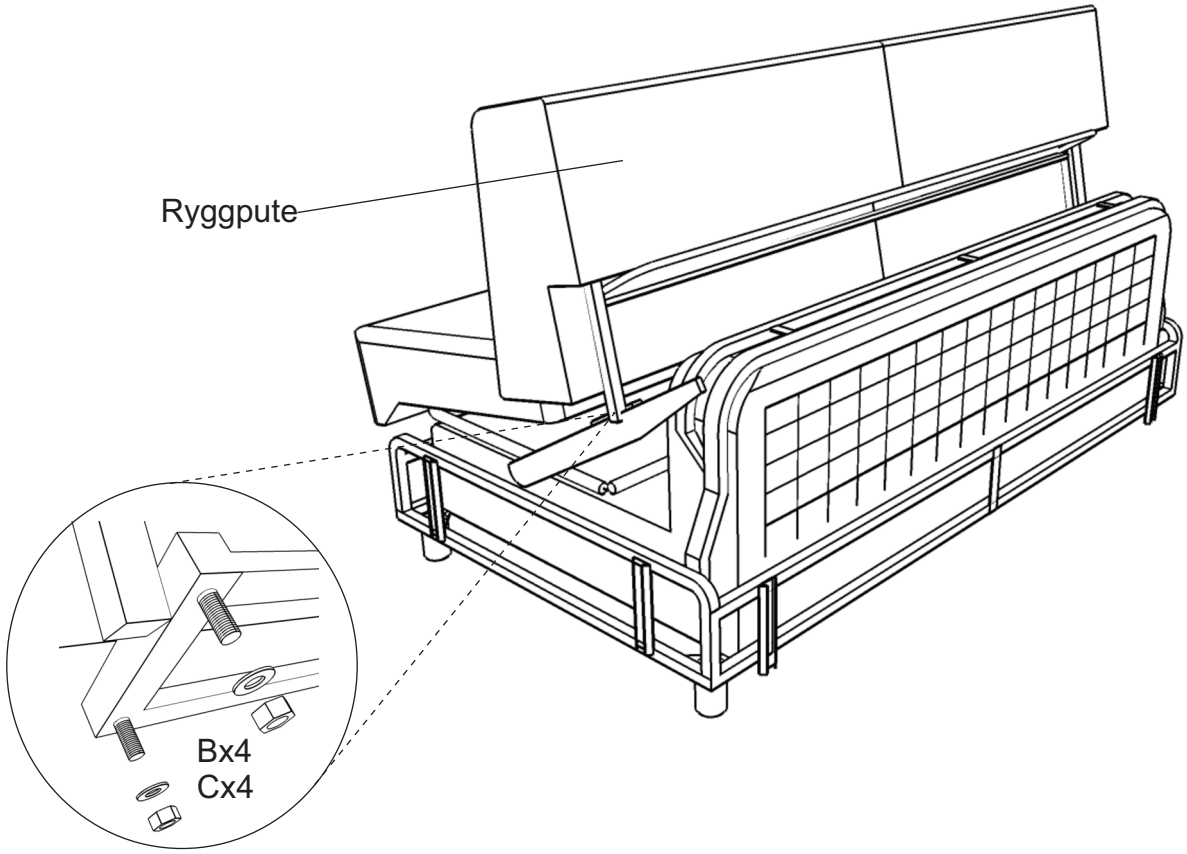
Ryggpute
Bx4
Cx4

HOVDEN

5

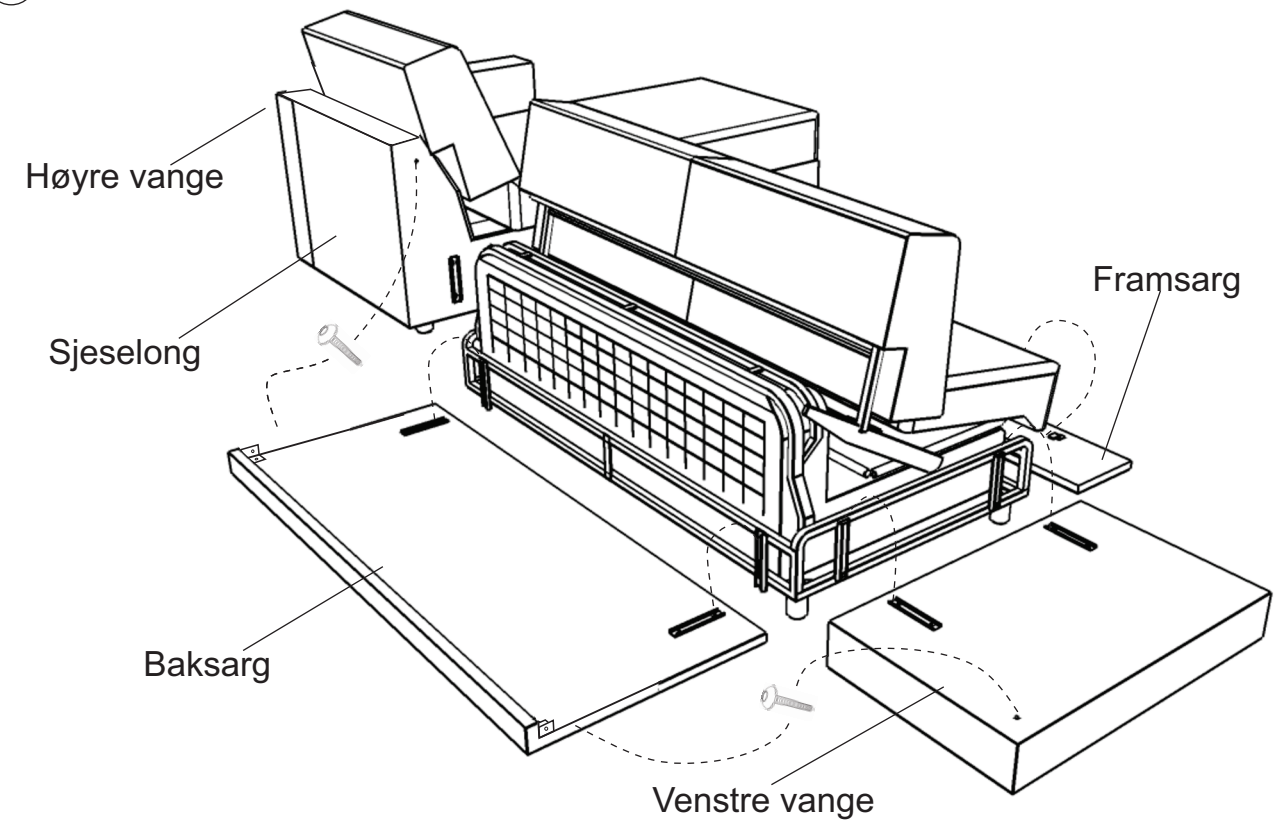

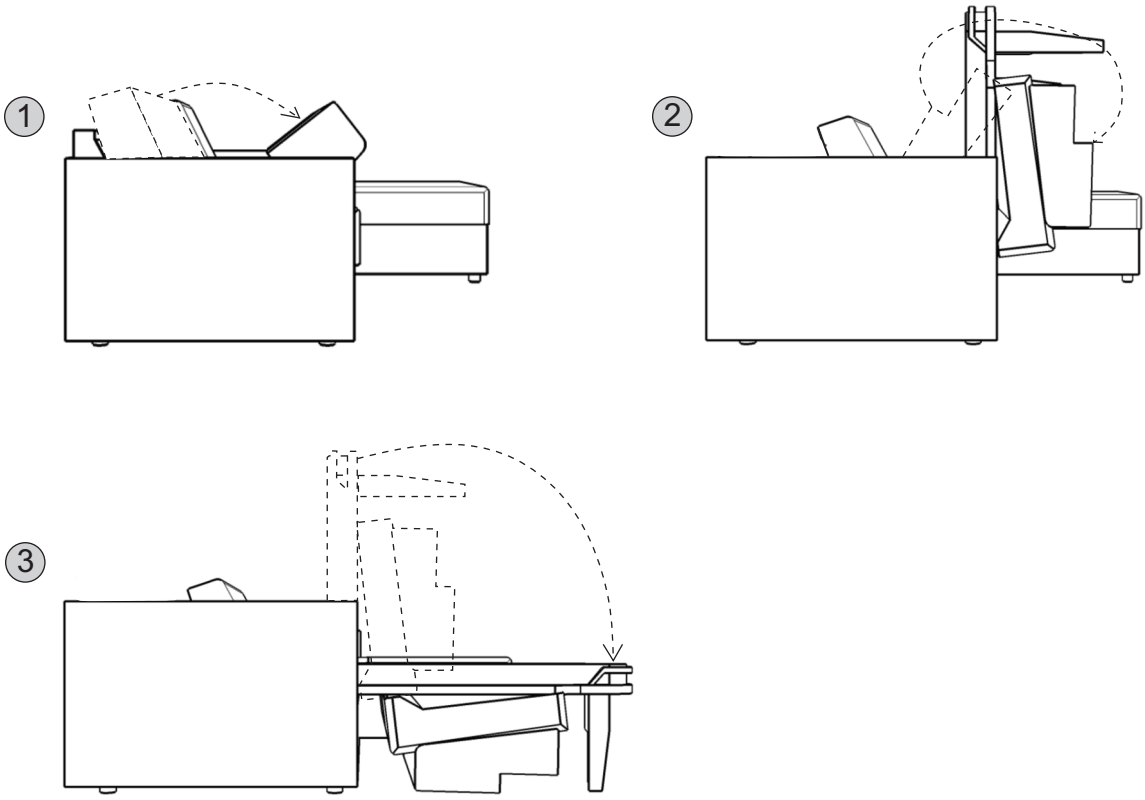
6